Scheda Tecnica di Prodotto

Codice prodotto	PA.PCR4.CS
Denominazione commerciale	PORTA ALIMENTI PORTA CREPE - TIPO PCR4
Produttore	MEDAC S.r.l. Via R. Wenner, 52 84131 Salerno
Capacità	All'orlo: circa 0 ml Alla linea di fiducia (tacca): 0 ml Alla gola: N/A
Peso singolo prodotto	0.00952 KG
Articolo correlato	
Dimensioni*	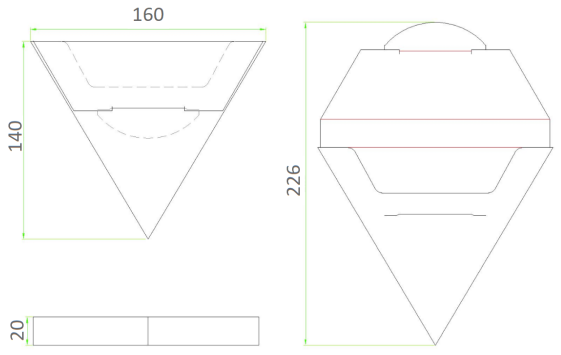 * misure espresse in mm
Destinazione d'uso	Contenimento di prodotti alimentari
Condizioni di uso	Idoneo a contenere prodotti alimentari congelati, refrigerati, a temperatura ambiente e caldi (fino a 70°C per 1 h).Non idoneo all'impiego in forno tradizionale gas/elettrico. Prodotto monouso. La Medac garantisce il prodotto nei limiti delle caratteristiche di sopra riportate;non è responsabile per un uso del prodotto non conforme a tali caratteristiche e non è altresì responsabile dei danni di qualsiasi genere e/o natura derivanti da un uso improprio del prodotto.La Medac si riserva di apportare modifiche migliorative al prodotto senza preavviso. Per usi diversi verificare con campioni forniti da Medac.
Confezionamento del prodotto	Imballaggio primario: BUSTA da 100 pz Imballaggio secondario: CARTONE da 500 pz (5 buste) Imballaggio terziario: PEDANA TIPO EPAL LEGNO da 96 cartoni (48.000 pz) ,avvolta da film estensibile in polietilene di protezione esterna.
Informazioni per trasporto e immagazzinamento	Dimensione esterna del cartone (Lungh.X Largh. X Altez.): 390x200x200 mm Volume Cartone: 0,0156 m3 Peso lordo cartone: 5,0893 kg Dimensioni pallet: 0,80 X 1,20 X 1,80 m Numero strati: 8 Cartoni per strato: 12
Materiali costituenti il prodotto	Multistrato di carta in cellulosa vergine rivestito, nel lato interno, con polietilene. Carta o plastica riciclata assenti.
Materiali costituenti la confezione	Imballaggio primario:Busta in polietilene a bassa densità Imballaggio secondario:Cartone prodotto con carte riciclate
Modalità di conservazione	Conservare in ambiente asciutto, coperto e ventilato, con modalità idonee a produzioni igroscopiche, max 2 pallet sovrapposti.
Idoneità al contatto con prodotti alimentari	Prodotto conforme ai seguenti requisiti legislativi relativi ai materiali e costituenti destinati a venire a contatto con i prodotti alimentari: Regolamento 10/2011/UE e s.m.i., (aggiornato al regolamento UE 351/2025); Regolamento 1935/2004/CE, articolo 3, articolo 11, paragrafo 5, articolo 15 e articolo 17; Regolamento 1895/2005/CE; Regolamento 2023/2006/CE;Direttiva 94/62/CE del 20 dicembre 1994 sugli imballaggi e i rifiuti di imballaggio, come modificata dalla Direttiva 2004/12/CE, dalla Direttiva 2005/20/CE, dal Regolamento (CE) n. 219/2009, dalla Direttiva (UE) 2015/720 e dalla Direttiva (UE) 2018/852; Decreto Ministeriale 21/03/1973 e s.m.i; D.P.R. n. 777/1982.
Dichiarazione di rintracciabilità	Prodotto conforme ai requisiti di rintracciabilità i sensi dell'art 17 del reg (CE) N. 1935/2004. Codice identificativo di produzione riportato all'esterno di ogni singolo cartone
Dichiarazione di conformità imballaggi e rifiuti di imballaggio	Gli imballaggi, i rifiuti di imballaggio e i rifiuti , vengono gestiti in accordo alla Direttiva (UE) 2018/852 del Parlamento europeo e del Consiglio, del 30 maggio 2018, che modifica la direttiva 94/62/CE sugli imballaggi e i rifiuti di imballaggio e la decisione 97/129/CE della Commissione europea per tutti i materiali di imballaggio e alla direttiva 2008/98/CE sui rifiuti che modifica le direttive 91/156/CEE e 91/689/CEE

Scheda Tecnica di Prodotto

Etichettatura ambientale	Per le informazioni di smaltimento inquadrare il qr code.